K165H 165度拆装液压铰链(304/201)
165° Clip on Soft Close Hinge(304/201)

描述 Description

- 内置液压阻尼缓冲铰链
- 底座可拆卸
- 开启角度:165 °
- 铰杯深度:11.5毫米
- 铰杯直径:35毫米
- 适用门厚:14-21毫米
- 主要材质:冷轧钢或304/201不锈钢
- 表面处理:镀镍
- 包装:100只/箱

- Soft Close hinge
- Clip on plate
- Opening angle:165 °
- Depth of hinge cup:11.5mm
- Dia.of hinge cup:35mm
- Door thickness:14-21mm
- Main material:Cold-rolled steel or SS304/201
- Finish:Nickel Plated
- Packing:100 pcs/ctn

订购编号 (Item No) :K165H09

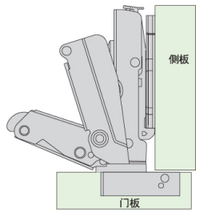

全盖 Full overlay

底座高度(H) \ 门覆盖距离 C距离	3	4	5	6	7
H=0	16	17	18	19	20
H=3	13	14	15	16	17
H=5	11	12	13	14	15

订购编号 (Item No) : K165H08

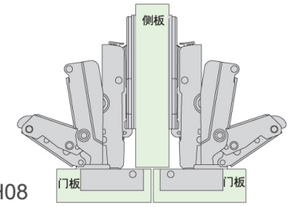

半盖 Half overlay

底座高度(H) \ 门覆盖距离 C距离	3	4	5	6	7
H=0	7	8	9	10	11
H=3	4	5	6	7	8
H=5	2	3	4	5	6

订购编号 (Item No) : K165H07

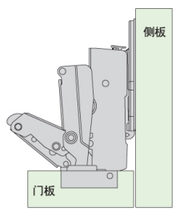

内嵌 Insert

底座高度(H) \ 门覆盖距离 C距离	3	4	5	6	7
H=0	-2.5	-1.5	-0.5	0.5	1.5

产品安装尺寸示图 Installation guide

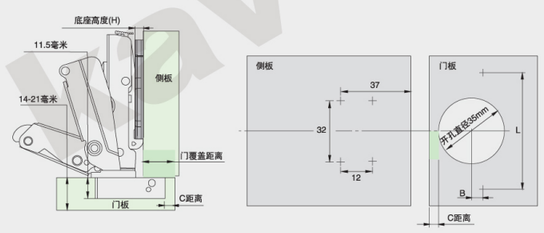

可选配底座 Base plate

K165H 可选种类 Optional Types / S135 135度铰链
135° Fruniture Hinge

kav®

可选种类 Options types

订购编号 (Item No) : S165H09

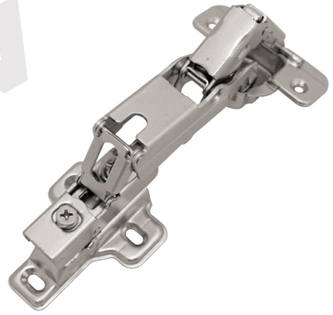

订购编号 (Item No) : K165H-2D

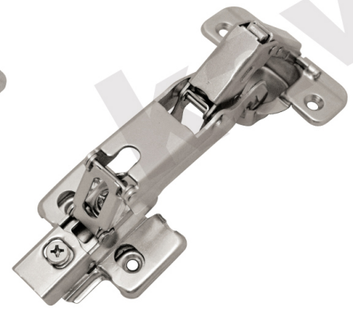

订购编号 (Item No) : K165H-3D

135度铰链 135 ° Furniture Hinge

订购编号 (Item No) : S135

K165H与S135合并使用 Usage of K165H and S135

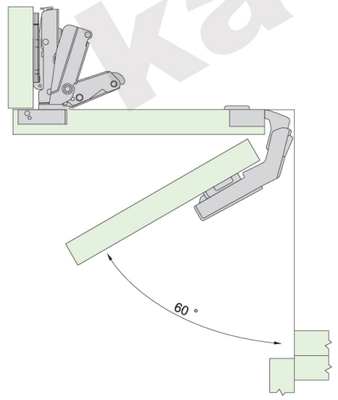

产品安装尺寸示图 Installation guide

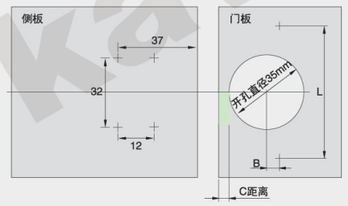

产品底座 Base plate

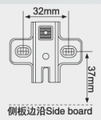

可选杯盖(C) Cup cover

可选臂盖(A) Arm cover